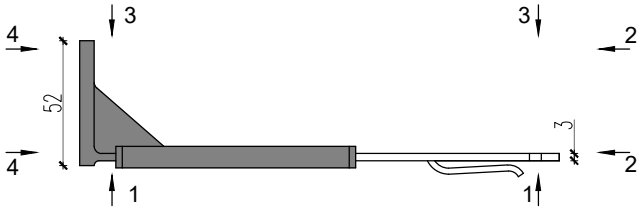

Materiał	
Tworzywo:	Insert:
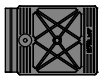	
PA OMIAMID 6.6 IM GF50 BC	Stal nierdzewna 304/316

1-1

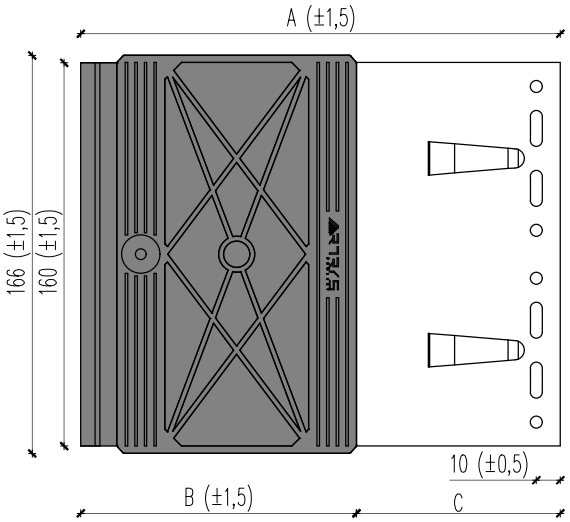

2-2

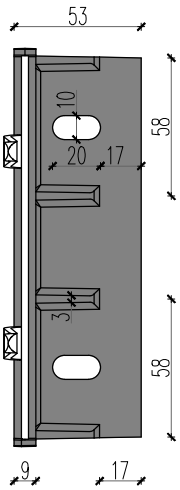

INSERT NIERDZEWNY

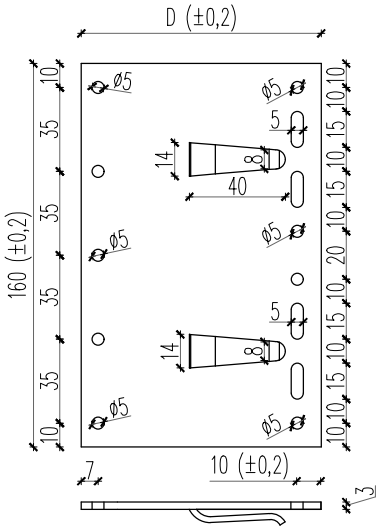

3-3

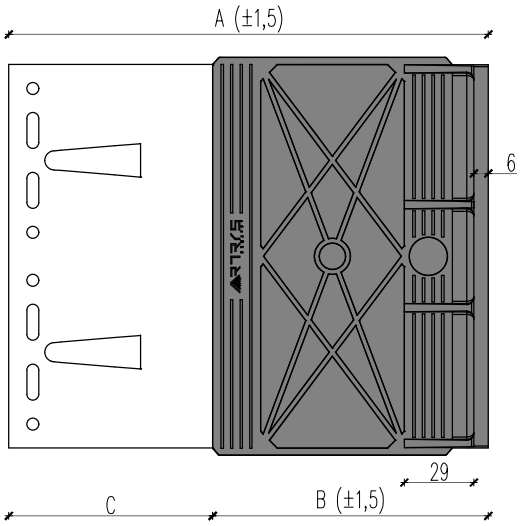

4-4

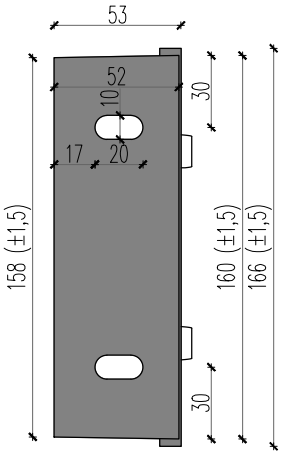

Tolerancja wymiarów podana na rysunkach.
W przypadku wymiaru bez podanej tolerancji, wynosi ona:
- (±0,2) dla otworowania w tworzywie / aluminium / stali nierdzewnej
- (±0,5) dla elementów z tworzywa
- (±0,2) dla elementów z aluminium / stali nierdzewnej

Nazwa konsoli	A [mm]	B [mm]	C [mm]	D [mm]
ARTRYS Bracket Large Passive PRO S ECO - BLP 160 PRO S ECO	160	95	65	80
ARTRYS Bracket Large Passive PRO S ECO - BLP 180 PRO S ECO	180	115	65	80
ARTRYS Bracket Large Passive PRO S ECO - BLP 200 PRO S ECO	200	115	85	100
ARTRYS Bracket Large Passive PRO S ECO - BLP 220 PRO S ECO	220	155	65	80
ARTRYS Bracket Large Passive PRO S ECO - BLP 240 PRO S ECO	240	155	85	100
ARTRYS Bracket Large Passive PRO S ECO - BLP 260 PRO S ECO	260	155	105	120
ARTRYS Bracket Large Passive PRO S ECO - BLP 280 PRO S ECO	280	155	125	140
ARTRYS Bracket Large Passive PRO S ECO - BLP 300 PRO S ECO	300	155	145	160

WIDOK 3D

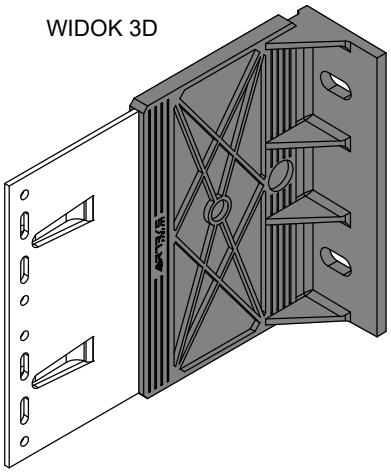

ARTRYS PROJEKT

BLP PRO S ECO