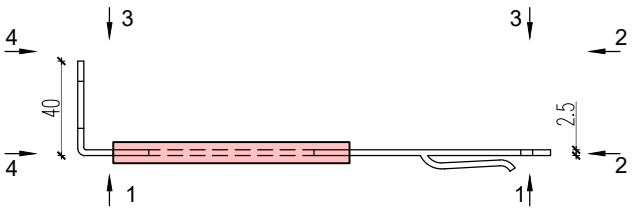


| Materiał | |
|---|---|
| Tworzywo: | Insert: |
| | 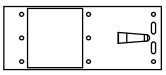 |
| PA66 H2 G/50-V0KB1 lub PA6 GF40 FR V0 | Stal nierdzewna 304/316 |

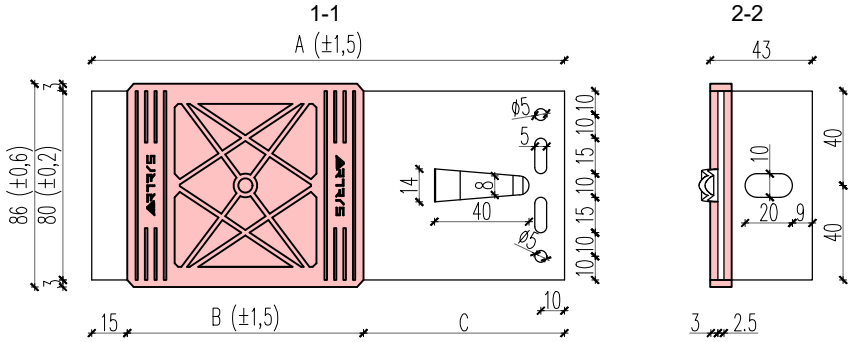


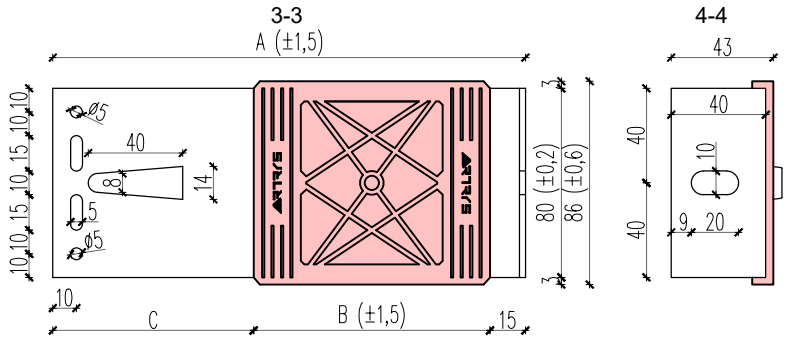


Tolerancja wymiarów podana na rysunkach.
W przypadku wymiaru bez podanej tolerancji, wynosi ona:
- (±0,2) dla otworowania w stali nierdzewnej
- (±0,5) dla elementów z tworzywa
- (±0,2) dla elementów ze stali nierdzewnej

WIDOK 3D

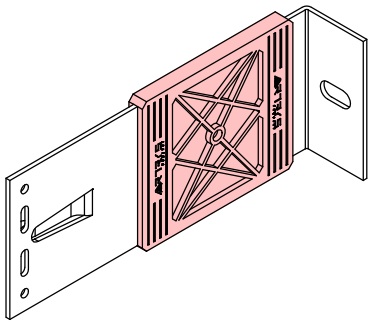

| Nazwa konsoli | A [mm] | B [mm] | C [mm] |
|---|---|---|---|
| ARTRYS Bracket Medium Passive S V0 - BMPs 160 V0 | 160 | 100 | 45 |
| ARTRYS Bracket Medium Passive S V0 - BMPs 180 V0 | 180 | 100 | 65 |
| ARTRYS Bracket Medium Passive S V0 - BMPs 200 V0 | 200 | 100 | 85 |
| ARTRYS Bracket Medium Passive S V0 - BMPs 220 V0 | 220 | 100 | 105 |
| ARTRYS Bracket Medium Passive S V0 - BMPs 240 V0 | 240 | 100 | 125 |
| ARTRYS Bracket Medium Passive S V0 - BMPs 260 V0 | 260 | 100 | 145 |
| ARTRYS Bracket Medium Passive S V0 - BMPs 280 V0 | 280 | 100 | 165 |
| ARTRYS Bracket Medium Passive S V0 - BMPs 300 V0 | 300 | 100 | 185 |

ARTRYS PROJEKT

# BMPs V0